Abiturprüfung 2001 an beruflichen Gymnasien im Freistaat Sachsen					
Kennziffer 14.1.2	Fach: Technik Datenverarbeitungstechnik	aGy		tGy_B	
		eGy		tGy_D	X
		iGy		tGy_E	
		wGy		tGy_M	
Gruppe	Automatisierungstechnik/SPS	Hauptprüfung			
Pflichtaufgabe 3	**Arbeitsblatt**	**LK**	X	**GK**	
Kennziffer des Prüfungsteilnehmers:					

zu 2

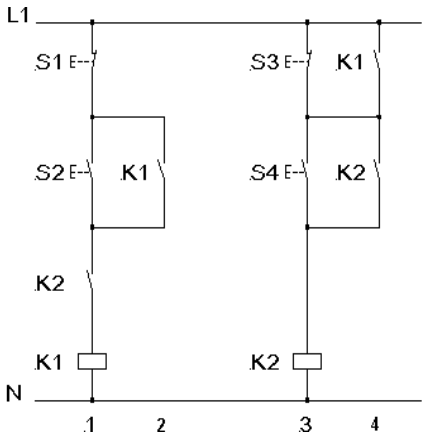

zu 3

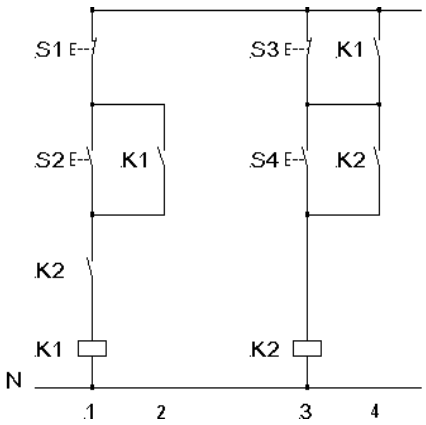

zu 4.2

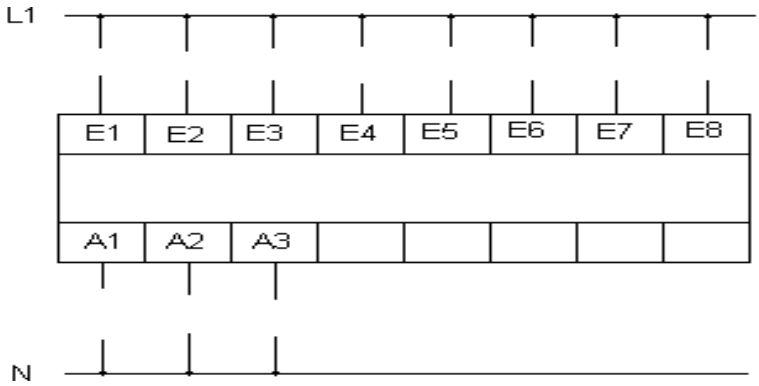

zu 5.1

BW1	BW2	BW3	M3